令和6年度　群馬県高等学校夏季ソフトボール大会

予選リーグ　渋川市坂東橋緑地公園グラウンド（4面）

令和6年8月24日（土）・25日（日）

①　９：００～　　② １０：４０～　　③ １２：２０～　　④ １４：００～

Aゾーン 坂東橋A面						Bゾーン 坂東橋B面					
8月24日（土）				8月25日（日）		8月24日（土）				8月25日（日）	
①	健大	―	② 桐生・太東	⑨	前西	④	育英	―	⑤ 高女	⑬ 高北・安総	― ⑭ 前女・市前
①	健大	―	③ 伊商・高東・興陽	決勝トーナメント1回戦		④	育英	―	⑥ 暁・桐商	決勝トーナメント1回戦	
②	桐生・太東	―	③ 伊商・高東・興陽			⑤	高女	―	⑥ 暁・桐商		

Cゾーン 坂東橋C面						Dゾーン 坂東橋D面					
8月24日（土）				8月25日（日）		8月24日（土）				8月25日（日）	
⑦	市太田	―	⑨ 前西	⑦	市太田 ― ⑧ 清明	⑪	高商	―	⑬ 高北・安総	⑪	高商 ― ⑫ 太女
⑦	市太田	―	⑩ 館女	決勝トーナメント1回戦		⑪	高商	―	⑭ 前女・市前	決勝トーナメント1回戦	
⑧	清明	―	⑨ 前西			⑫	太女	―	⑬ 高北・安総		
⑧	清明		⑩ 館女			⑫	太女		⑭ 前女・市前		

決勝トーナメント　渋川市坂東橋緑地公園グラウンド（４面）

令和6年8月25日（日）　・　8月31日（土）
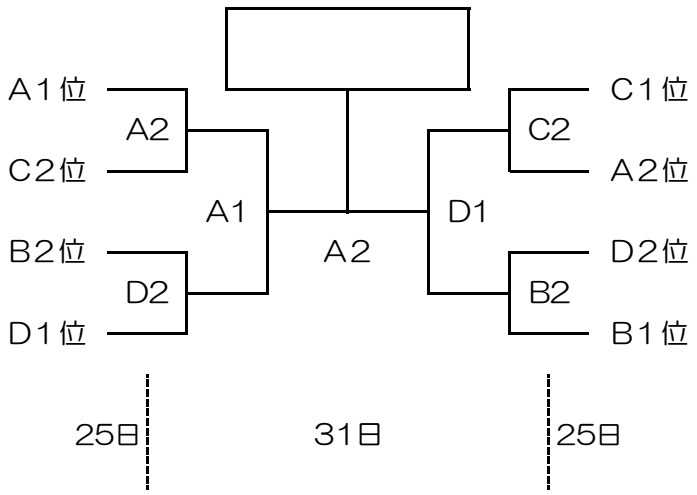
試合時間　8/25（日）　②１１：００　　8/31（土）　①９：００　②１１：００