令和3年度　群馬県高等学校夏季ソフトボール大会
兼関田杯ソフトボール大会

【女子の部】　　渋川市坂東橋緑地公園グラウンド（4面）　予備日　令和3年9月4日（土）・5日（日）

予選リーグ　令和3年8月21日（土）・22日（日）

①　９：００～１０：３０　　②　１０：４０～１２：１０　　③　１２：２０～１３：５０
④　１４：００～１５：３０　　⑤　１５：４０～１７：１０

Aゾーン

坂東橋A面

8月21日（土）				8月22日（日）			
① 健大	－	③ 安総		④ 高東	－	③ 安総	
② 新田暁	－	④ 高東		④ 高東	－	① 健大	
③ 安総	－	⑤ 太東・太女		⑤ 太東・太女	－	① 健大	
① 健大	－	② 新田暁		③ 安総	－	② 新田暁	
④ 高東	－	⑤ 太東・太女		⑤ 太東・太女	－	② 新田暁	

Bゾーン

坂東橋B面

8月21日（土）				8月22日（日）			
⑥ 育英	－	⑧ 高女		⑨ 桐生	－	⑧ 高女	
⑦ 前女	－	⑨ 桐生		⑨ 桐生	－	⑥ 育英	
⑧ 高女	－	⑩ 沼女		⑩ 沼女	－	⑥ 育英	
⑥ 育英	－	⑦ 前女		⑧ 高女	－	⑦ 前女	
⑨ 桐生	－	⑩ 沼女		⑩ 沼女	－	⑦ 前女	

Cゾーン

坂東橋C面

8月21日（土）				8月22日（日）			
⑪ 高商	－	⑬ 館女		⑭ 桐商	－	⑬ 館女	
⑫ 清明	－	⑭ 桐商		⑭ 桐商	－	⑪ 高商	
⑬ 館女	－	⑮ 市前橋		⑮ 市前橋	－	⑪ 高商	
⑪ 高商	－	⑫ 清明		⑬ 館女	－	⑫ 清明	
⑭ 桐商	－	⑮ 市前橋		⑮ 市前橋	－	⑫ 清明	

Dゾーン

坂東橋D面

8月21日（土）				8月22日（日）			
⑯ 市太田	－	⑰ 高北・伊商		⑯ 市太田	－	⑱ 興陽	
⑱ 興陽	－	⑲ 前西		⑯ 市太田	－	⑲ 前西	
⑱ 興陽	－	⑰ 高北・伊商		⑰ 高北・伊商	－	⑲ 前西	

決勝トーナメント　令和3年8月28日（土）、29日（日）　渋川市坂東橋緑地公園グラウンド
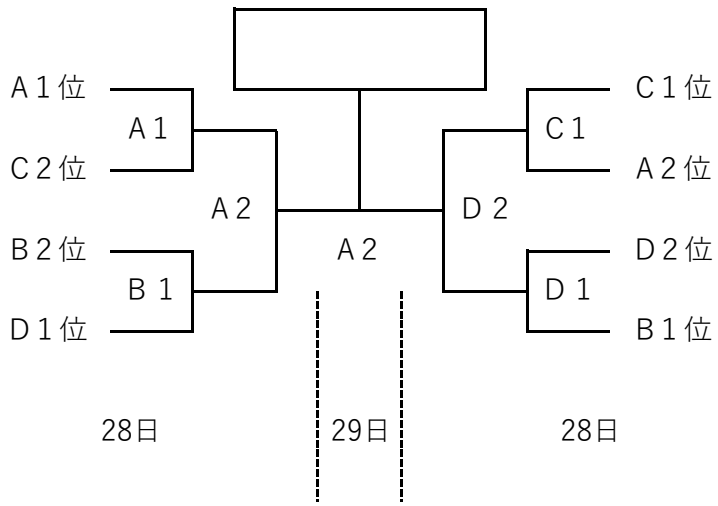
試合時間　①９：００　②１１：００　③１３：００